REVISIONS 修订栏		
REV.版本号	DESCRIPTION 描述	DATE日期
	首次发布	2024.11.5

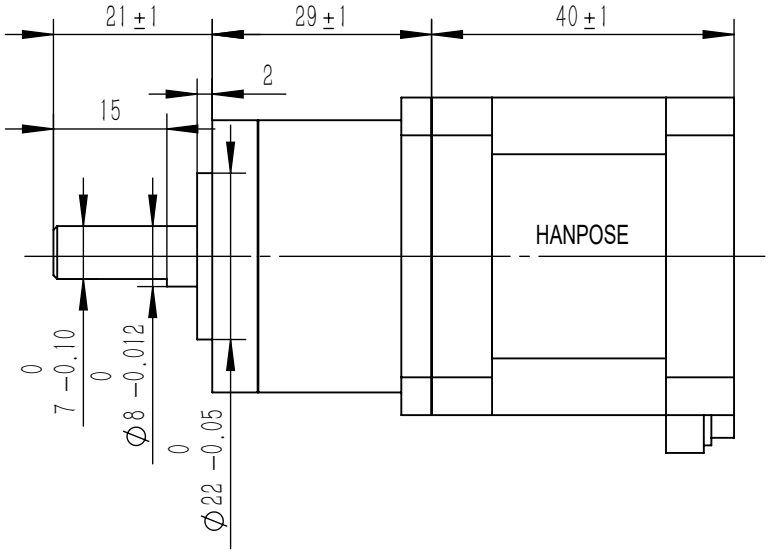

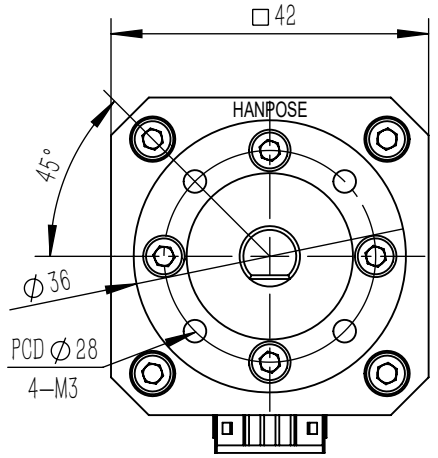

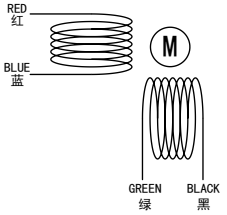

Exciting Sequence 励磁顺序				
STEP	A+	B+	A−	B−
1	+	+	−	−
2	−	+	+	−
3	−	−	+	+
4	+	−	−	+
5	+	+	−	−

CW ↓ CCW ↑

Technial parameters技术参数			
Phases 电机相数	2	Step angle error步距角误差	0.09
Step angle 步距角	1.8°	Radial runout max径向跳动最大值	0.025mm
Rated voltage 额定电压	2.7V	Axial runout max轴向跳动最大值	0.075mm
Rated current 额定相电流	1.5A	Insulation class绝缘等级	B
Rated resistance 额定电阻	1.8Ω ±10%	Insulation resistance绝缘电阻	100MΩ@500VDC
Rated inductance 额定电感	3.8mH±20%	Operating temperature工作环境温度	-20℃~+50℃
Holding torque 保持力矩	0.4Nm	Heat rise 温升	80K

CUSTOMER 客户：

Title标题：

DIMENSIONS ARE IN MILLIMETERS.
尺寸单位为毫米（mm）.
TOLERANCES AS BELOW:
未注公差按以下标准：

DECIMALS: X ±0.50
DECIMALS: X.X ±0.25
DECIMALS: X.XX ±0.13
DECIMALS: X.XXX ±0.013
ANGLES: ±2°

DESIGNED BY 设计：

DATE日期：

PART NUMBER图号：

17HS4401S-PG5.18