深 圳 市 志 浩 电 子 有 限 公 司

产 品 规 格 书

客户名称：			产品型号： FJ4101DH		
8字位数	8字高度	极性	每段芯片	表面颜色	胶体颜色
1	0.4英寸/10.16mm	D-共阳	1	黑	乳白
备注：	H-代表红光，G-代表黄绿光，Y-代表黄色光，B-代表蓝色光，PG-代表纯绿光，W-代表白色光				

外形尺寸：18.70X9.80X5.10 （mm）长X宽X高

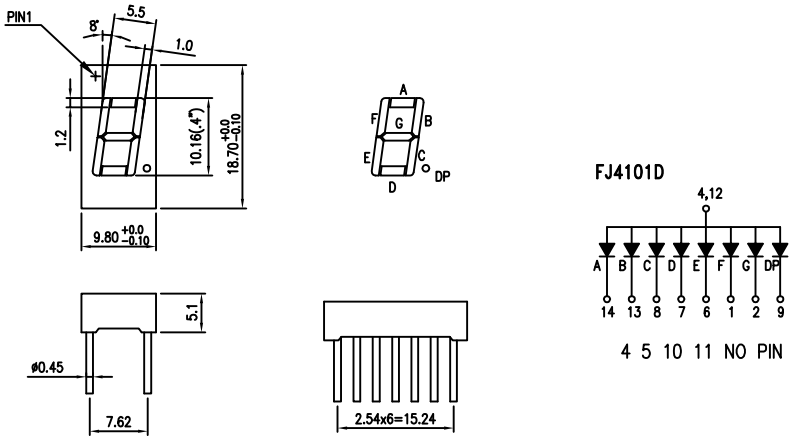

管脚顺序：从数码管的正面观看，以最左上边第一脚为起点，管脚的顺序是逆时针方向排列。

4，12---为公共脚。 4，5，10，11为空脚。

A-14 B-13 C-8 D-7 E-6 F-1 G-2 DP-9

使用注意事项说明：

（1）数码管表面不要用手触摸，表面有保护膜的产品，可以在使用前撕下来；

（2）焊接温度：260度；焊接时间：5S；

（3）蓝光、白光、纯绿色请在使用时采取防静电措施。

电话	(86)0755-29839885	传真	(86)0755-29839880
网址	www.zhi-hao.com	E-mail	zhdz@vip.sina.com

审核： 朱先生	绘图(制表)： 李小姐	编号：	联系人： 李小姐

深 圳 市 志 浩 电 子 有 限 公 司

Tel: (0755) 29839885 Fax: (0755) 29839880 Http://www.zhi-hao.com

单蕊片光电特性资料 ELECTRICAL-OPTICAL CHARACTERISTICS DATA

高亮红参数 HI-RED PARAMETER (代码 CODE=0、P)

相对亮度与波长 RELATIVE INTENSITY VS WAVELENGTH

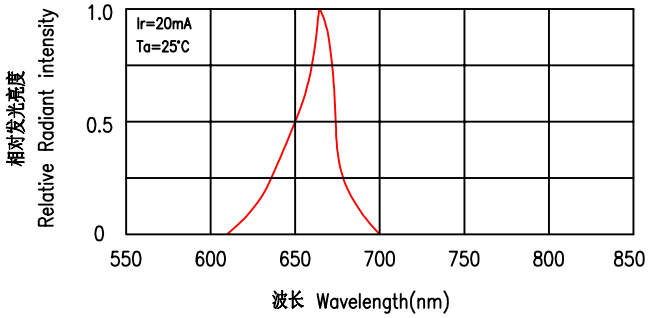

顺电流-顺电压特性
FORWARD CURRENT VS FORWARD VOLTAGE

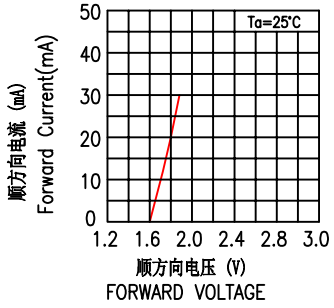

相对光度-顺电流特性
LUMINOUS INTENSITY VS FORWARD CURRENT

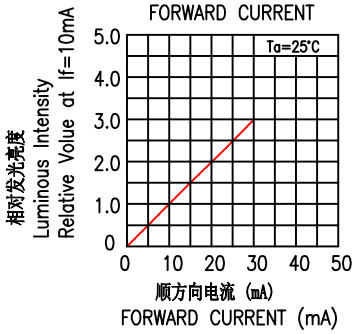

允许顺电流-周围温度特性
ALLOWABLE FORWARD CURRENT AMBIENT TEMPERATURE

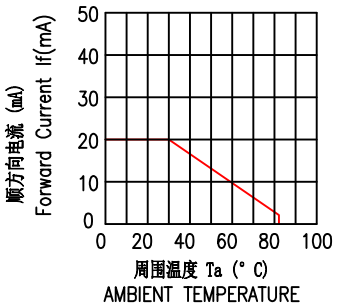

相对光度-周围温度特性
LUMINOUS INTENSITY VS AMBIENT TEMPERATURE

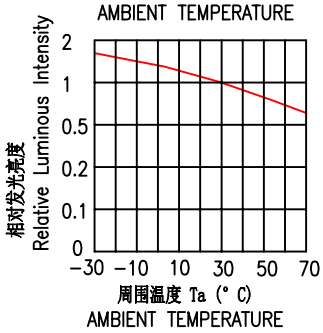

绝对最大定格（Ta=25°C）Absolure Maxlmum Ratings

项 目 Item	记号 Symbol	定格值 Value	单位 Unit
直流顺电流DC Forward Current	IF	25	mA
脉冲顺电流DC Forward Current	I FP	150	mA
逆耐电压Reverse Voltage	VR	5	V
容许损失 Power Dissipation	PD	50	mV
动作温度 Operating Temperature	Topr	-40 ~ +85	°C
储存温度 Storage Temperature	Tstg	-45 ~ +100	°C

电气-光学的特性（Ta=25°C）Electro-Optical Characteristics

项 目 Item	记号Symbol	最小Min.	标准Typ.	最大Max.	条件Condition	单位Unit
直流顺电压 DC Forward Voltage	V F	1.80	2.0	2.20	I f = 20mA	V
直流逆电压 DC Reverse Current	I R	-	-	20	Vr =5V	u A
发光亮度 Luminous Intensity	I V	20.0	25.0	30.0	I f = 20mA	m c d
波长特性Wavelength Characteristics	λp	6 4 3	6 4 5	6 6 0	I f = 20mA	n m

本技术资料出于善意，贵方有责任对我方供应的产品作试验，认定是否适合所需的用途。